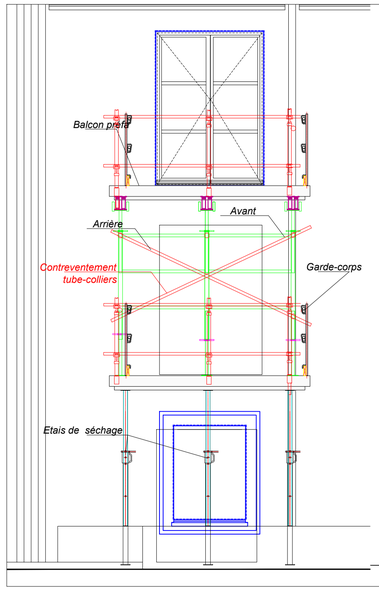

COUPE CC - DETAIL 1

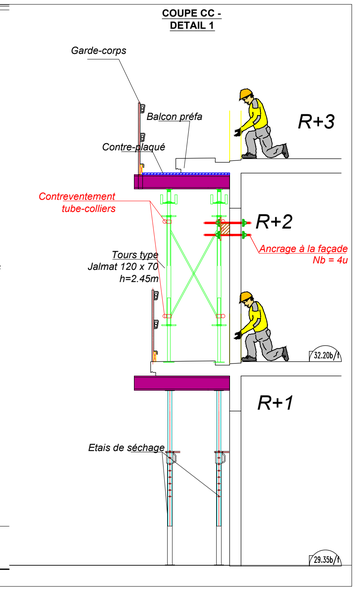

VUE DETAIL 2

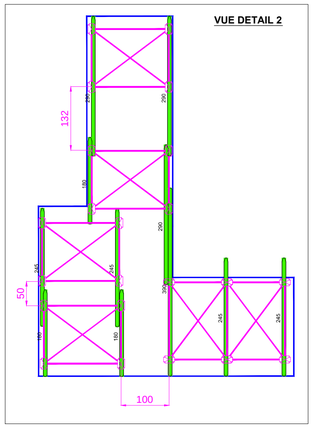

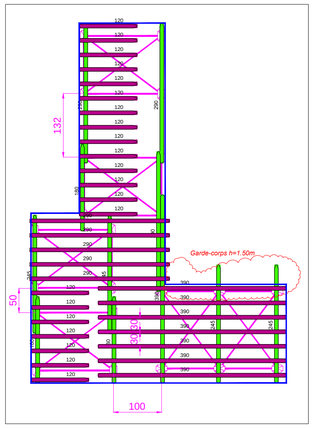

COUPE BB - DETAIL 2

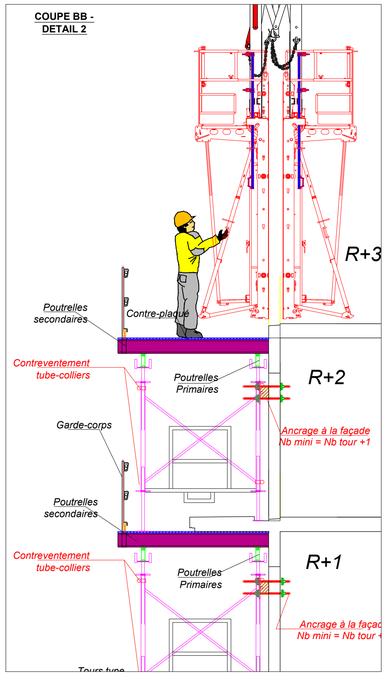

COUPE A-A DETAIL TYPE

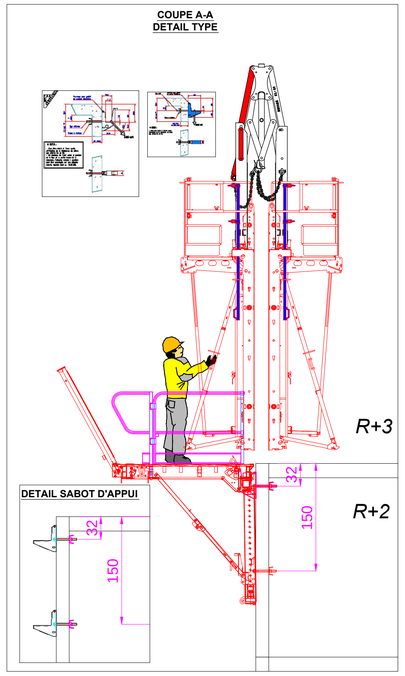

DETAIL SABOT D'APPUI

COUPE DD - DETAIL 3

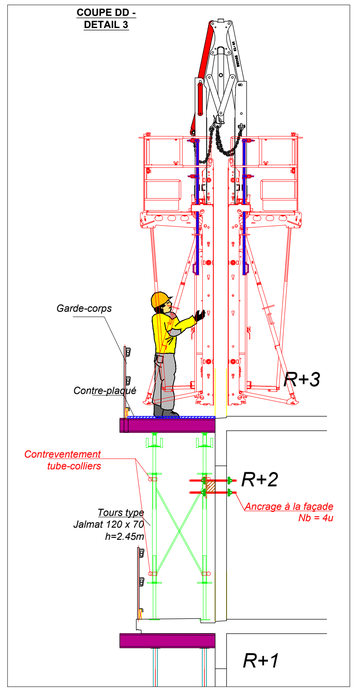

LEGENDE :

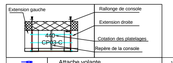

	Attache volante	102u
	Attache volante reglable	8u
	Sabot d'appuis	4u
	Garde-corps	
	Cotation des attaches	
	Etais renfort linteau	
	Plateliage	
	Niveau réalisé	
	Niveau à réaliser	
	Tour 120 x 160 h=2.80m	8u/m soit un total de 78 u compris accessoire de sécurité et de contreventement
	Tour 120 x 160 h< 2.80m	25 u /m multipliée = 6u soit un réel de 30 u
	Poutrelles primaires	1u/m soit un total de 3u = 4u 3u/m soit un total de 18u = 23u
	Poutrelles secondaires (ou bastaings)	4u/m soit un total de 12u 4u/m soit un total de 12u =103 u
	Garde-corps 1.50m 4u	4u

VUE DETAIL 3

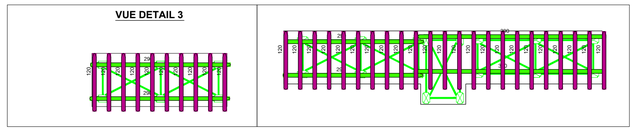

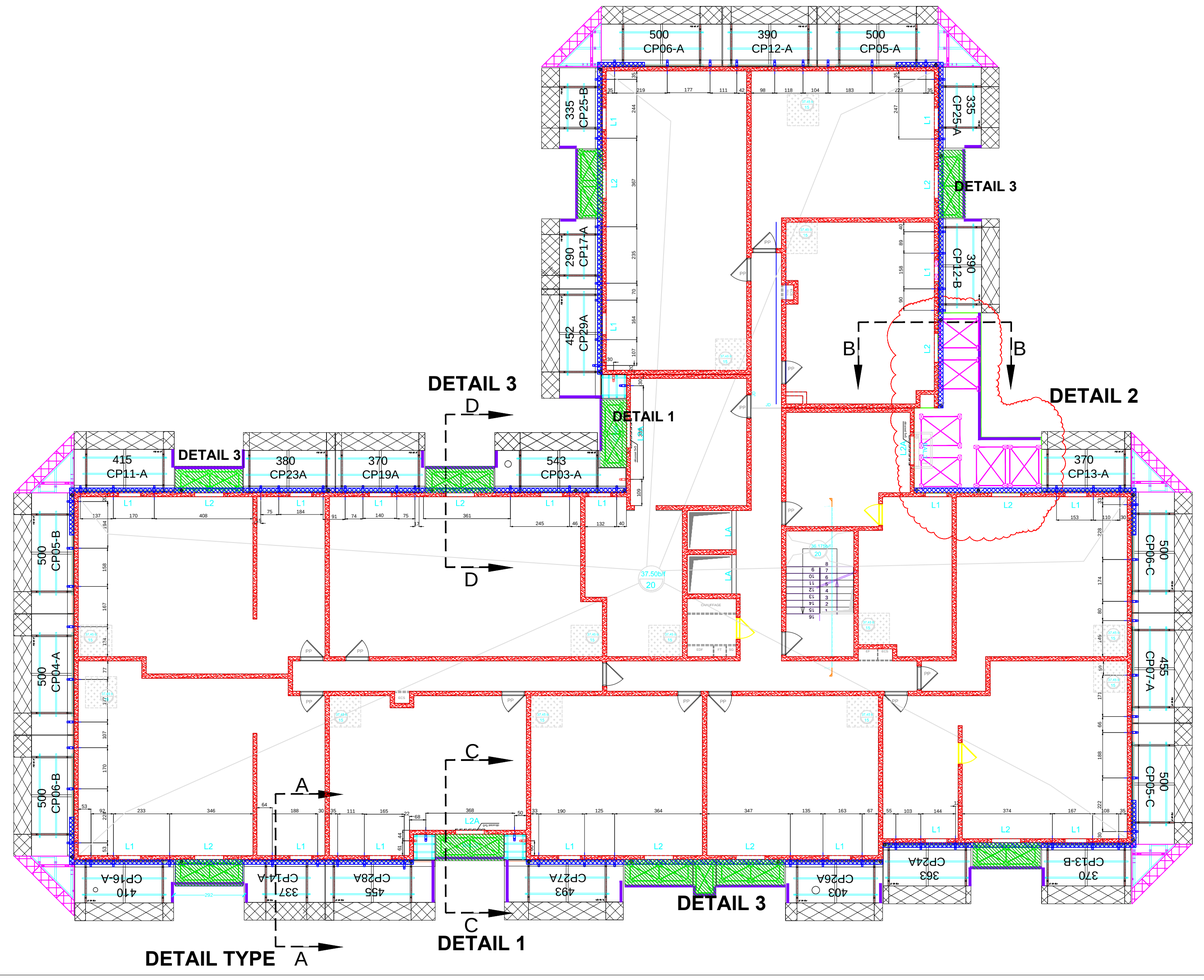

BEOMET